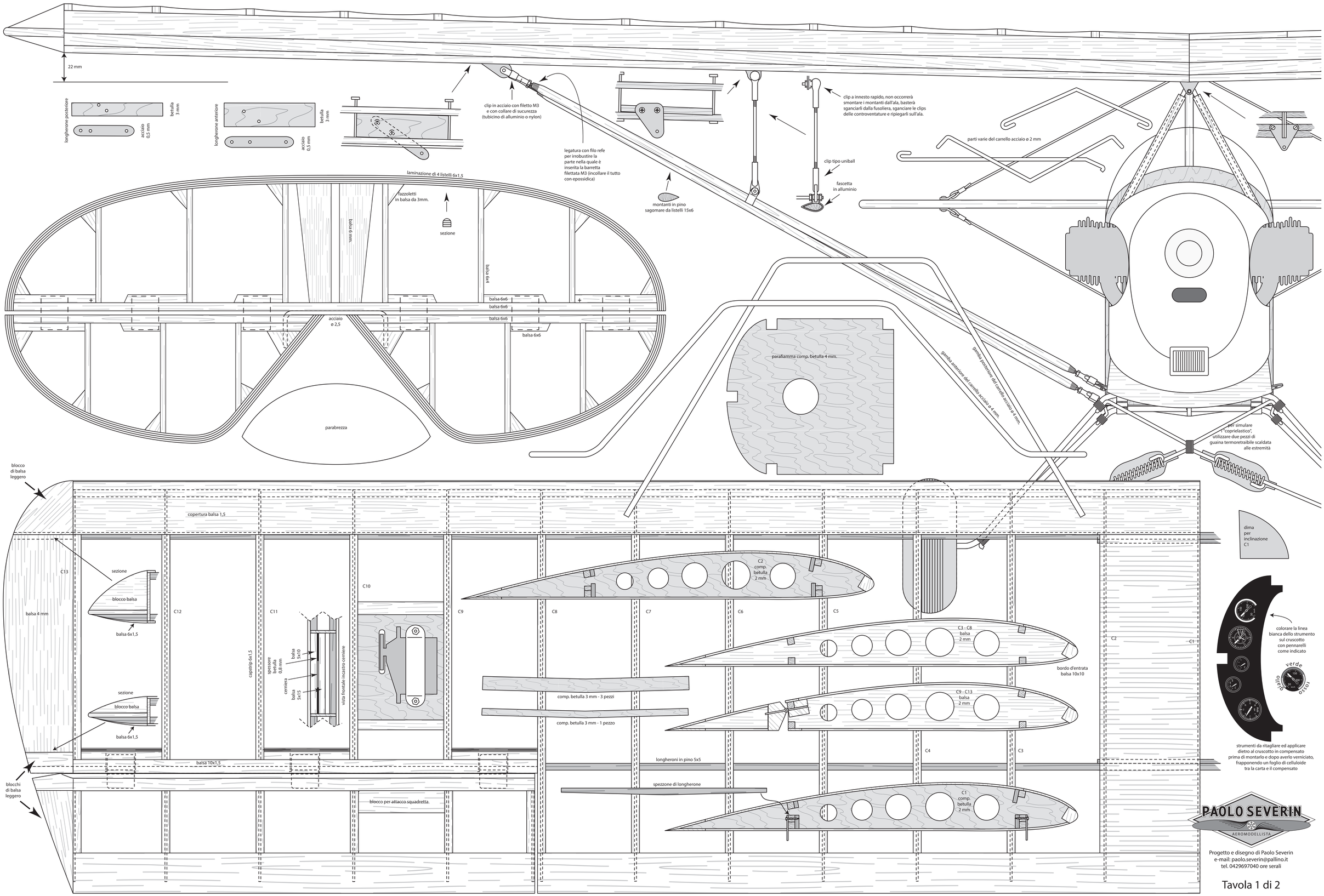

Baby Ace • Riproduzione RC scala 1:4,4 • Apertura alare 178 cm. • Lunghezza 120 cm. • Peso 3 kg. • Carico alare 55 g/mq • Motorizzazione 8 - 13 cc. 4T, 7,5 - 10 cc. 2T

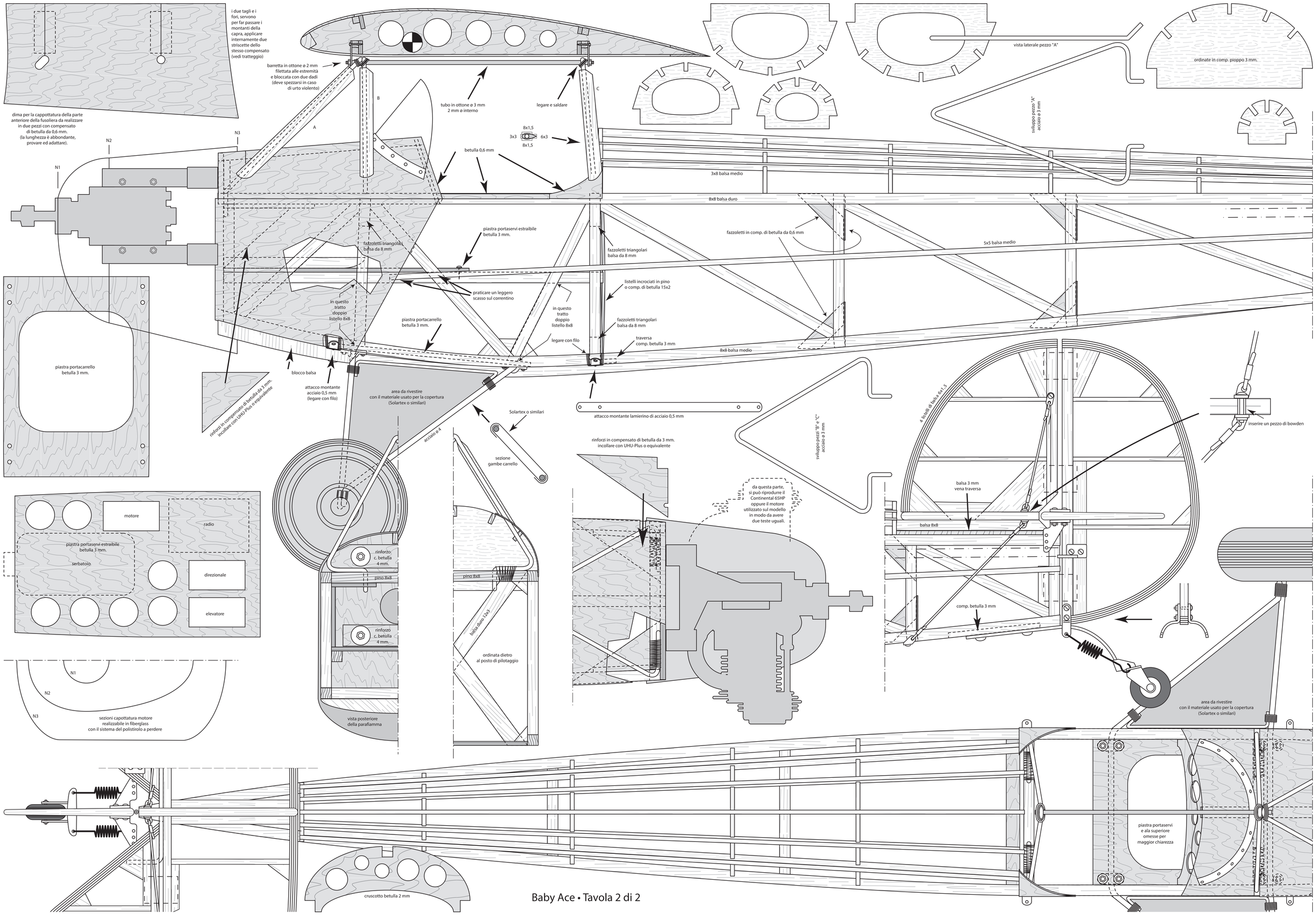

Baby Ace • Tavola 2 di 2